12.0007.01.002

Ra 6,3 (√)

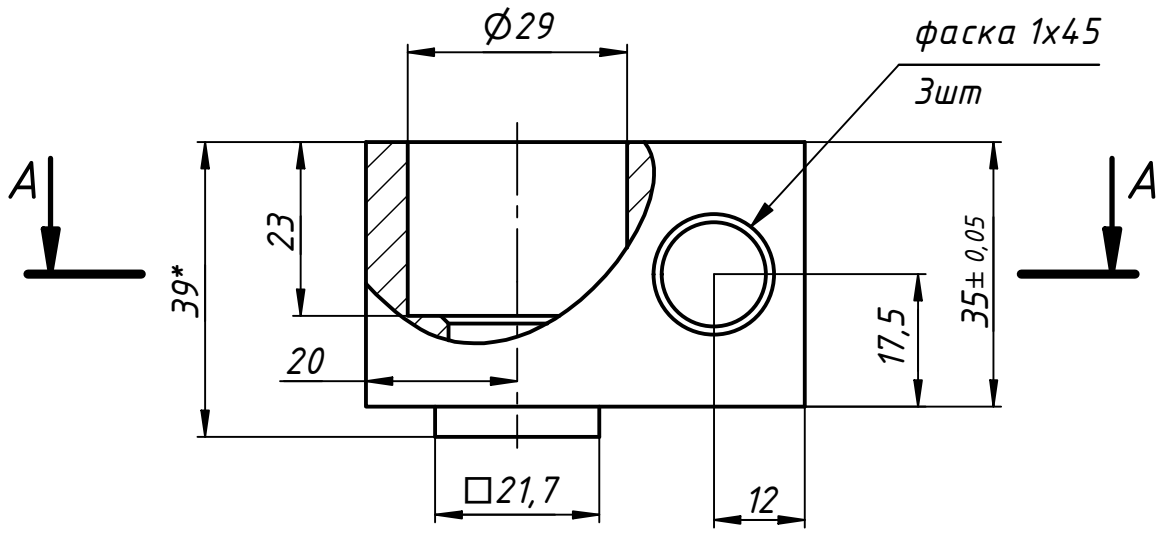

A–A (1 : 1)

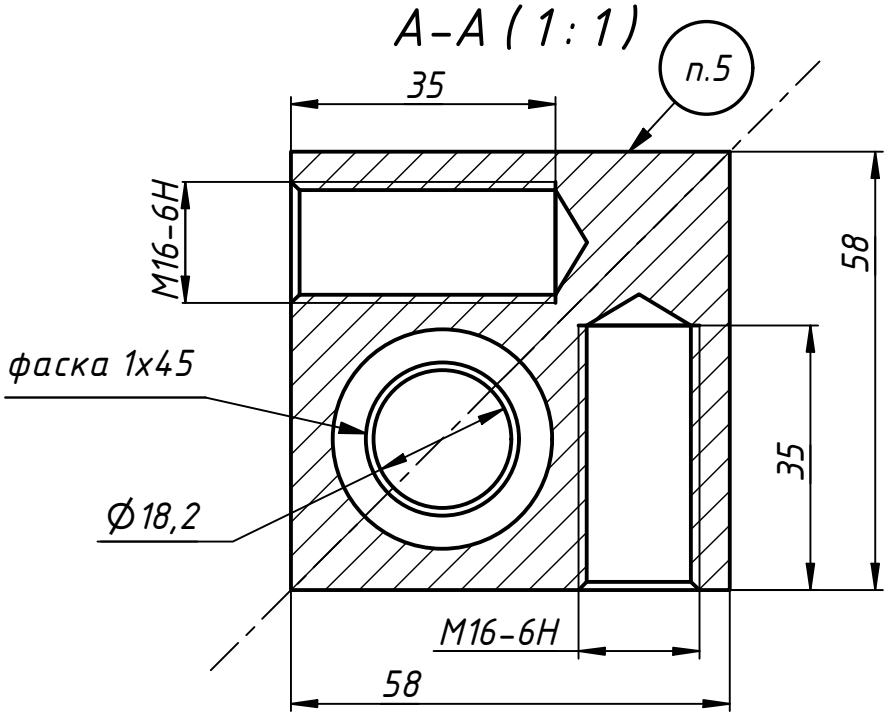

1. * Размер для справки.
2. Общие допуски по ГОСТ 30893.1–т.
3. Острые кромки притупить R~0,2мм. Заусенцы не допускаются.
4. Покрытие: средство холодного воронения "Ворон–3М".
5. Маркировать логотип "АТ" и обозначение методом лазерной гравировки.
6. 36,5 . . . 41,5 HRC.

Изм.	Лист	№ докум.	Подп.	Дата	12.0007.01.002			
Разраб.		Юндиков П.А.		18.02.2026	Бобышка	Лит.	Масса	Масштаб
Пров.							0,7	1 : 1
Т. контр.						Лист	Листов	1
Нач.отд.					Лист 40 ГОСТ 1577–2022 / Сталь 45 ГОСТ 1050–88	ООО "МегаТек"		
Н. контр.								
Утв.								

Перв. примен.

Справ. №

Подп. и дата

Инв. № дубл.

Взам. инв. №

Подп. и дата

Инв. № подл.

Копировал

Формат А4